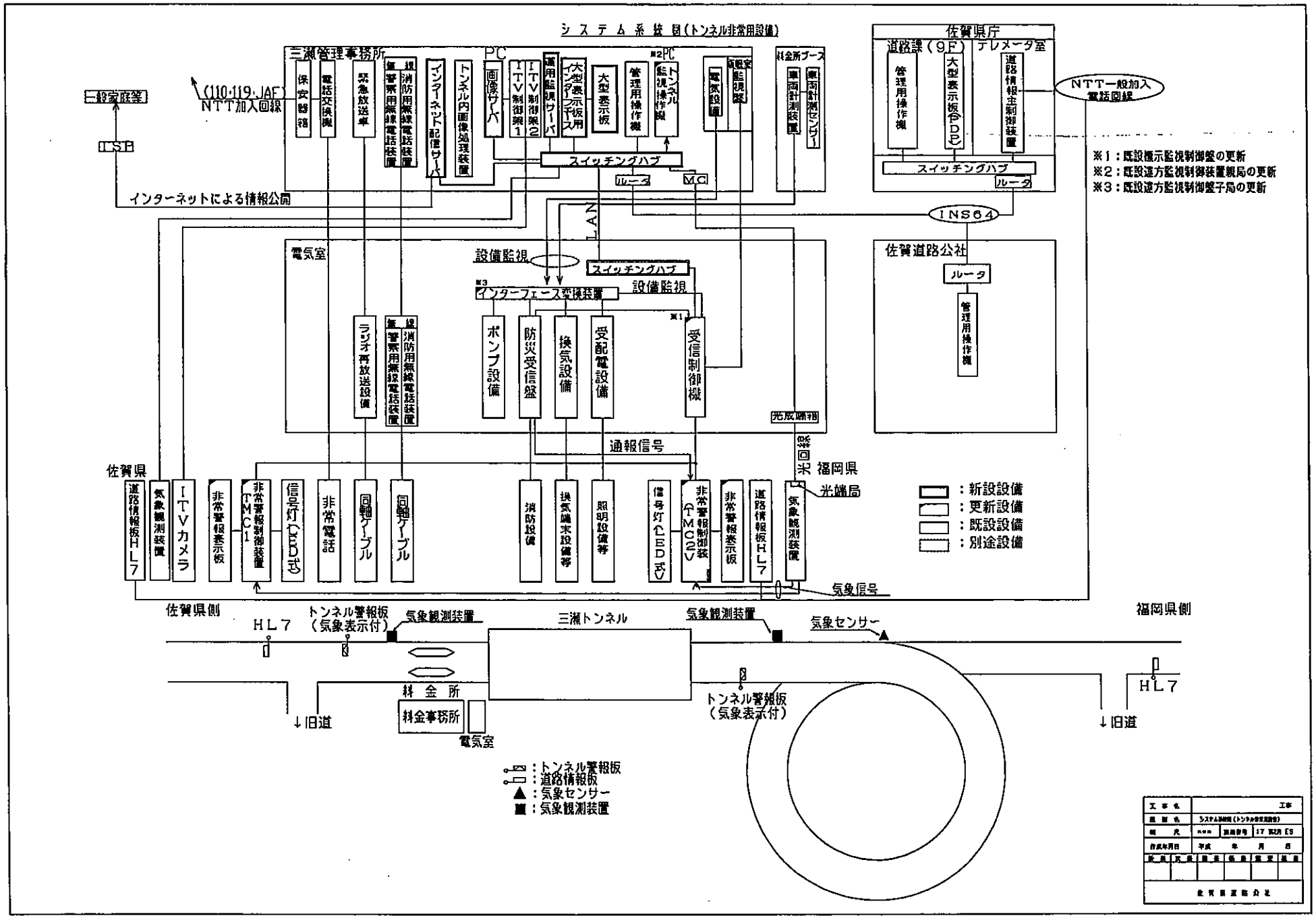


| | | | |
|---|---|---|---|
| 工事名 | 工事 | | |
| 図面名 | システム系統図(トンネル非常用設備) | | |
| 縮尺 | NON | 図面番号 | 17 W2月 E9 |
| 作成年月日 | 平成 年 月 日 | | |
| 既設 | 既設 | 廃棄 | 廃棄 | 変更 | 新設 |
| | | | | | |
| 佐賀県道路公社 | | | | | |

# 三瀬有料道路位置図システム系統図（トンネル非常用設備）

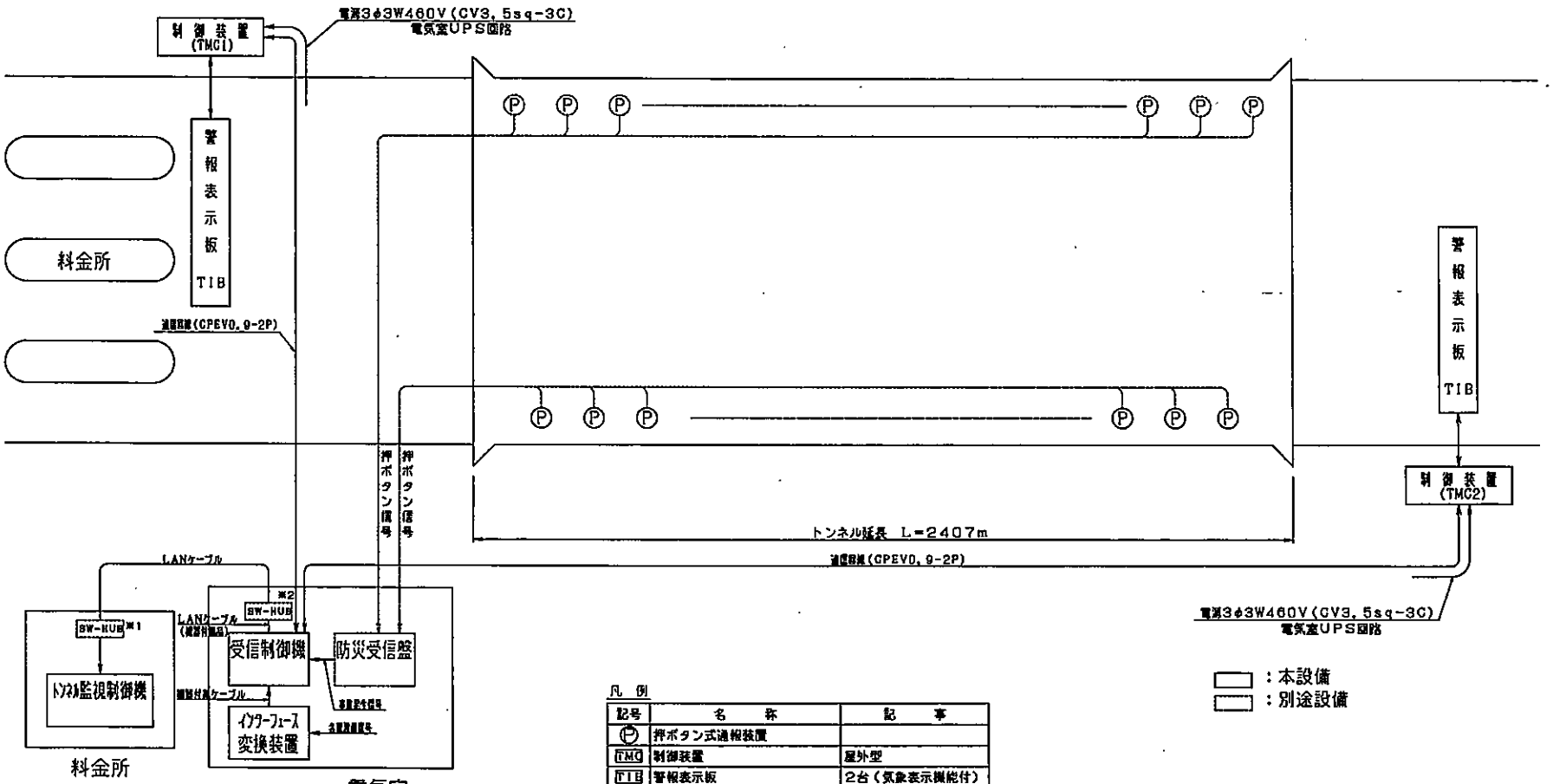


※1：SW－HUBはインターフェース変換装置内
※2：SW－HUBは運用監視サーバ内

凡例

| 記号 | 名称 | 記事 |
|---|---|---|
| Ⓟ | 押ボタン式通報装置 | |
| TMC | 制御装置 | 屋外型 |
| TIB | 警報表示板 | 2台（気象表示機能付） |
| | | |
| | | |
| | | |
| | | |
| | | |
| ―― | 自営通信回線 | |
| ―― | 通信線，電源線，他 | |

| | | | | | |
|---|---|---|---|---|---|
| 工事名 | 工事 | | | | |
| 図面名 | 三瀬有料道路位置図システム系統図（トンネル非常用設備） | | | | |
| 縮尺 | NON | 図面番号 | 17 第2号 E4 | | |
| 作成年月日 | 平成 年 月 日 | | | | |
| 検査 | 検査 | 検査 | 検査 | 検査 | 検査 |
| | | | | | |
| 有限会社 | | | | | |

# 機器間配線系統図

## トンネル非常用設備

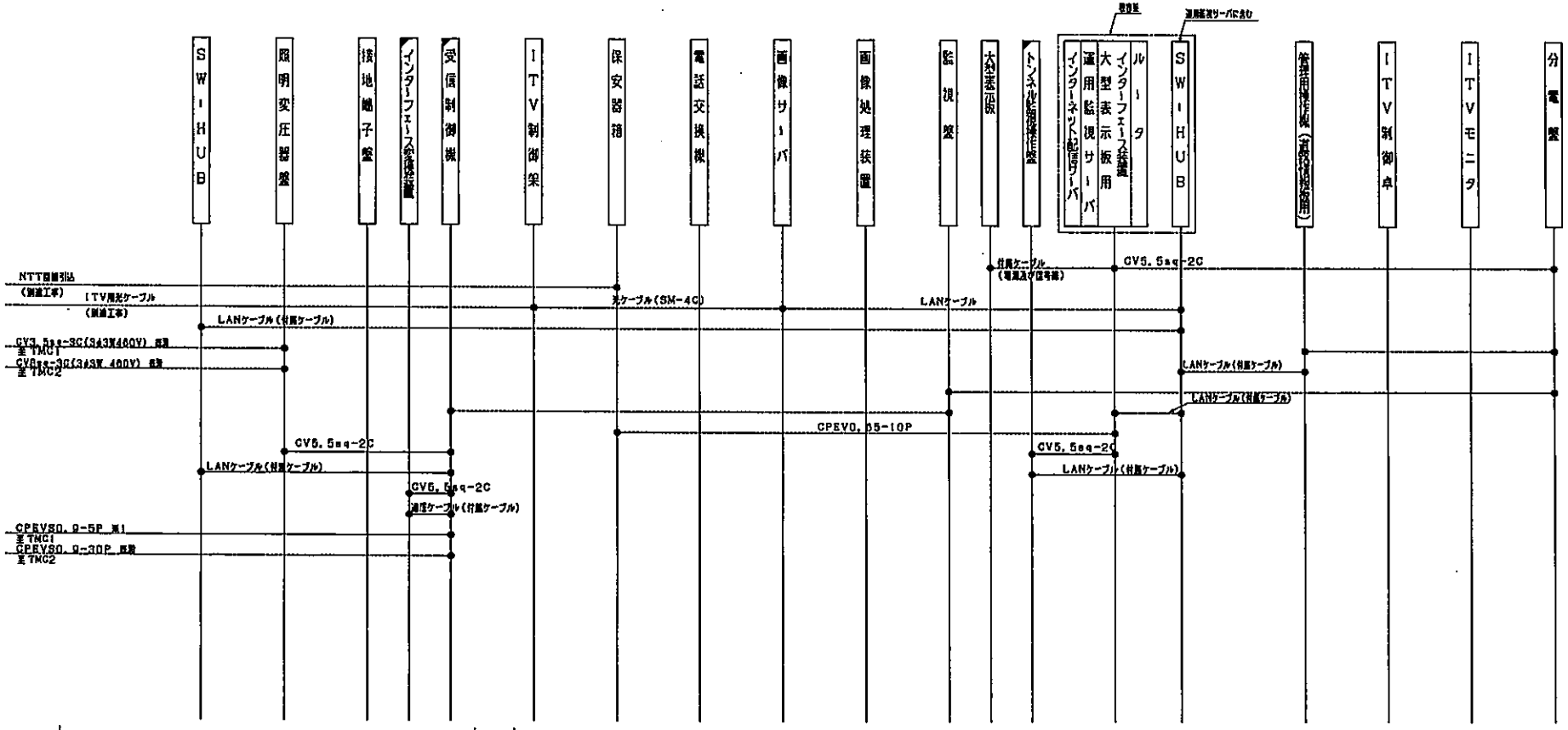


※1：既設CPEVSO.9-30Pを撤去し、CPEVSO.9-5Pを新設する。

凡例

- ：本設備
- ：別途設備
- ：本工事
- ：別途工事

| | | | | | |
|---|---|---|---|---|---|
| 工事名 | 工事 | | | | |
| 図面名 | 機器間配線系統図 | | | | |
| 縮尺 | --- | 図面番号 | 17 | 30 | 05 |
| 作成年月日 | 平成　年　月　日 | | | | |
| 所長 | 次長 | 課長 | 係長 | 課員 | 担当 |
| | | | | | |
| 株式会社 | | | | | |

# 三瀬有料道路位置図

## 道路情報板設備

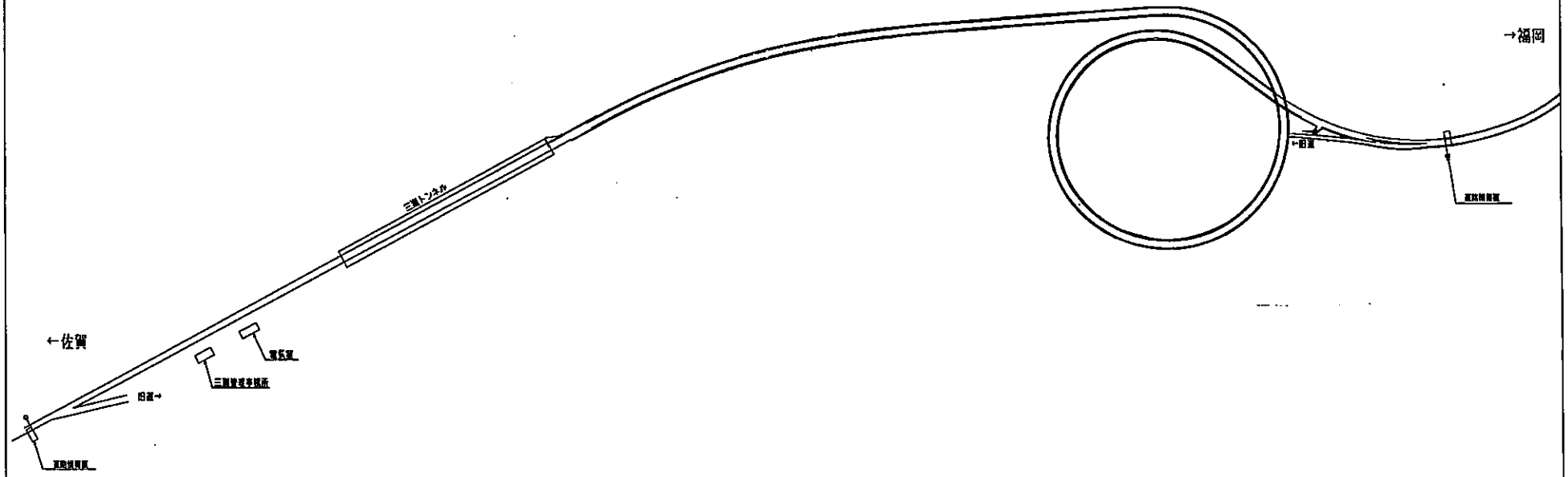


| | | | | | |
|---|---|---|---|---|---|
| 工事名 | | | 工事 | | |
| 図面名 | | | | | |
| 縮尺 | | | | | |
| 作成年月日 | | 平成　年　月　日 | | | |
| 担当 | 主任 | 係長 | 課長 | 局長 | 部長 |
| | | | | | |
| 北海道道路公社 | | | | | |

# 三瀬有料道路システム系統図

## 道路情報板設備

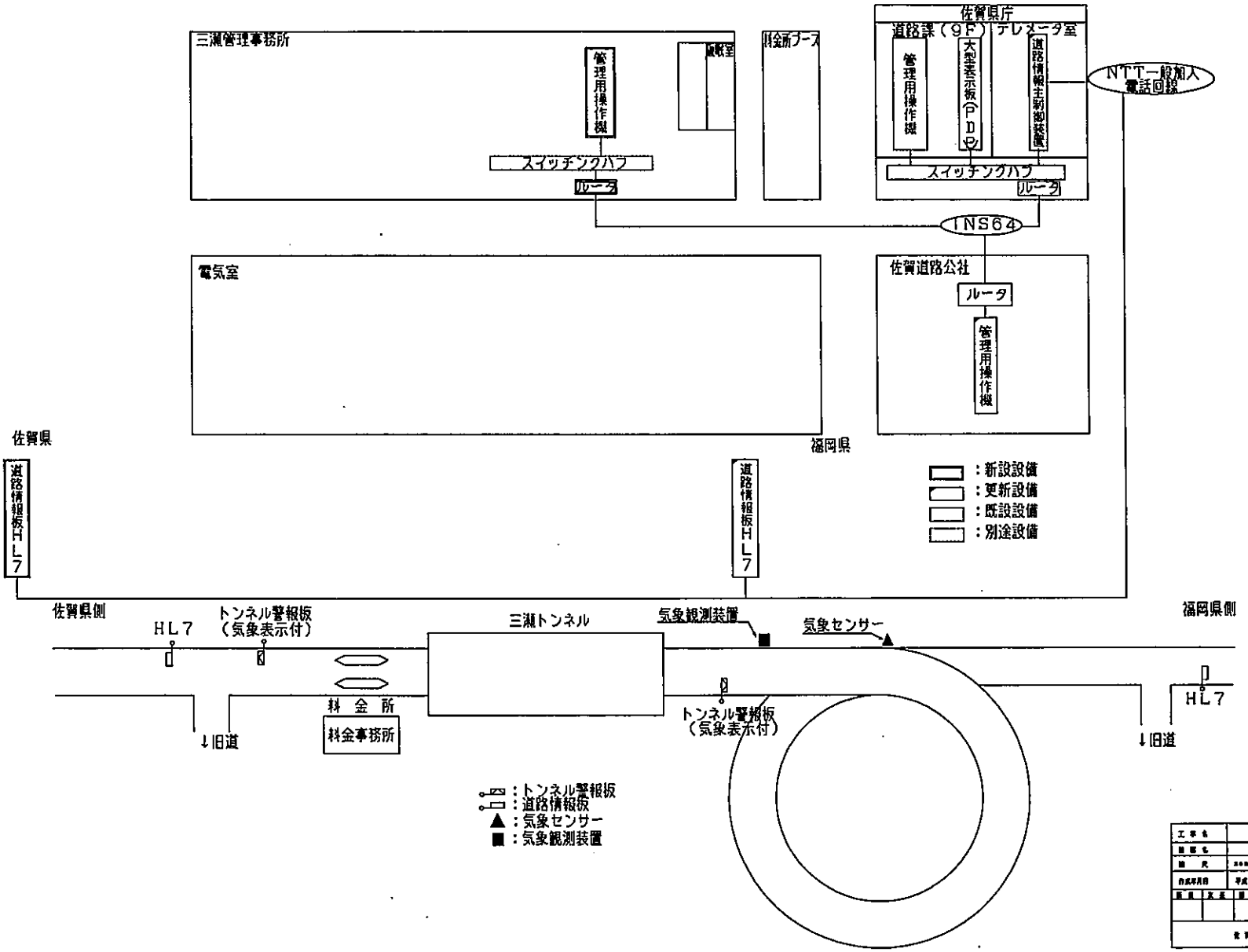

# 道路情報板　システム系統図

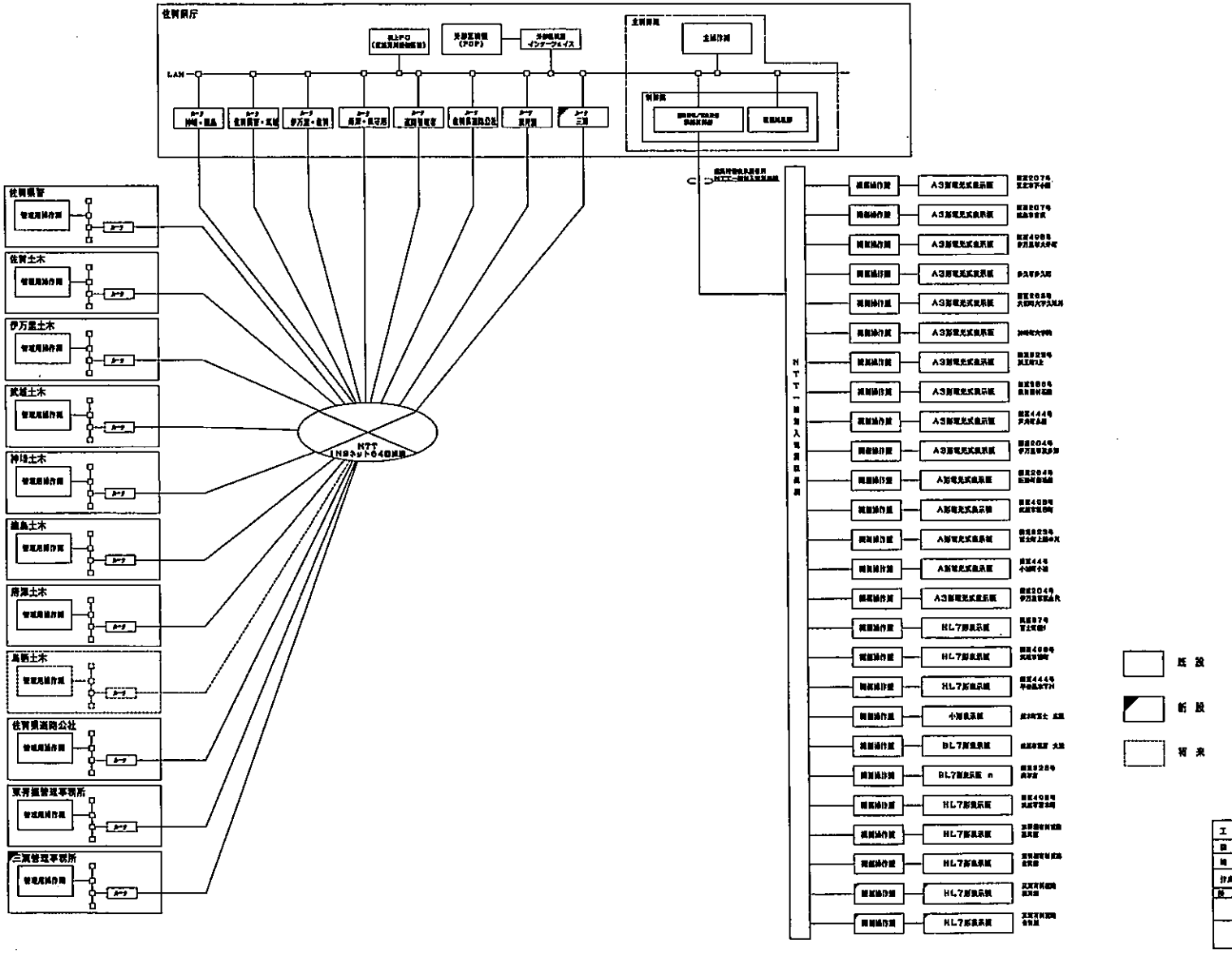


| | | | |
|---|---|---|---|
| 工事名 | 工事 | | |
| 図面名 | 道路情報板　システム系統図 | | |
| 縮尺 | nom | 図面番号 | 15 系統 03 |
| 作成年月日 | 平成　年　月　日 | | |
| 検図 | 写真 | 製図 | 製図 | 製図 | 製図 | 製図 |
| | | | | | | |

佐賀県道路公社

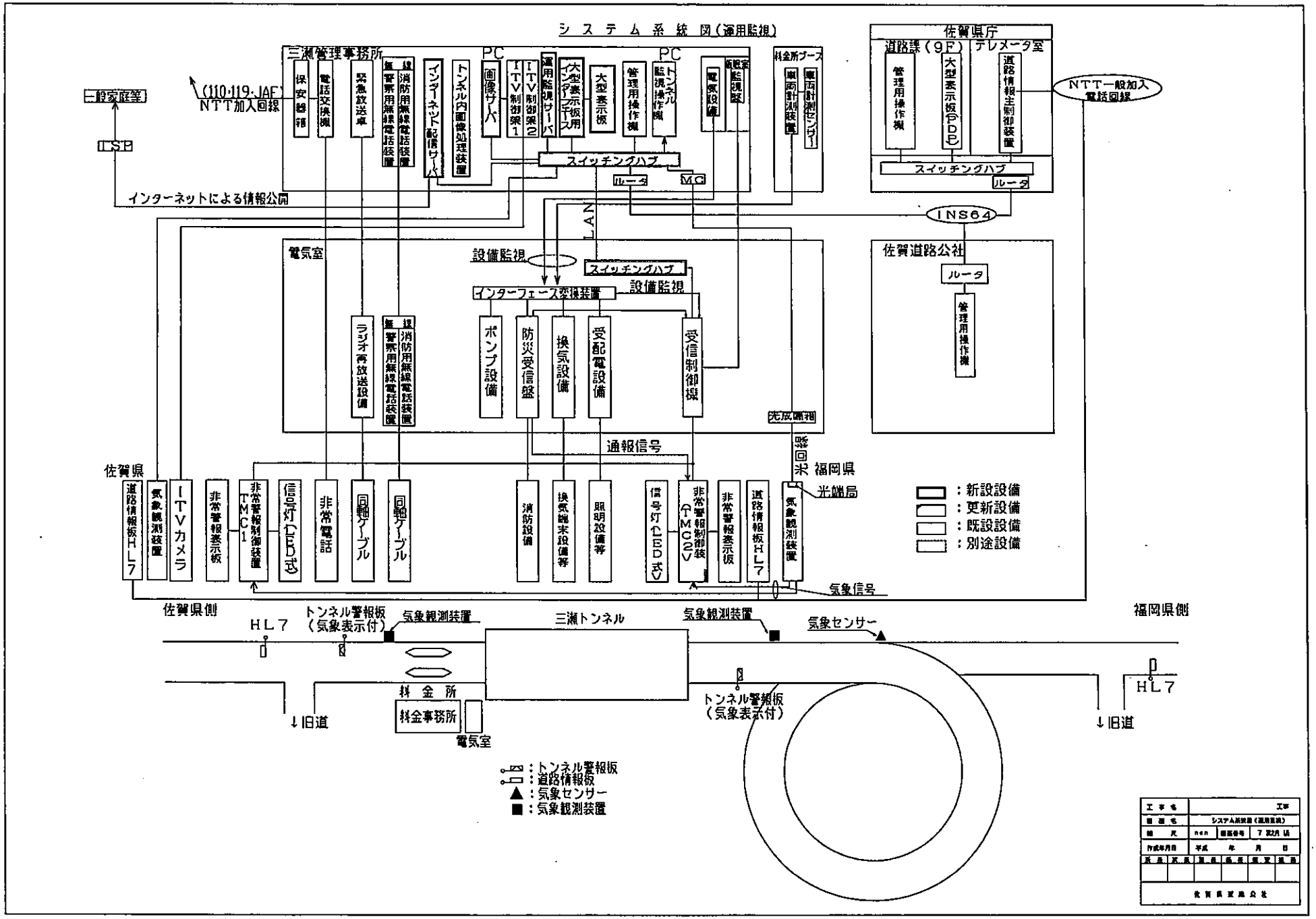
システム系統図（運用監視）
三瀬管理事務所
PC
PC
料金所ブース
佐賀県庁
道路課（9F）
テレメータ室
一般家庭等
ISP
（110・119・JAF）
NTT加入回線
保安警報
電話交換機
緊急放送卓
無線警察用無線電話装置
消防用無線電話装置
インターネット配信サーバ
トンネル内画像処理装置
画像サーバ
ITV制御架1
ITV制御架2
運用監視サーバ
大型表示板用インターフェース
大型表示板
管理用操作機
トンネル監視操作機
電気設備
監視室監視盤
車両計測装置
車両計測センサー
管理用操作機
大型表示板（PDP）
道路情報主制御装置
NTT一般加入電話回線
スイッチングハブ
ルータ
MC
スイッチングハブ
ルータ
インターネットによる情報公開
INS64
LAN
電気室
設備監視
スイッチングハブ
インターフェース変換装置
設備監視
佐賀道路公社
ルータ
管理用操作機
ラジオ再放送設備
無線警察用無線電話装置
消防用無線電話装置
ポンプ設備
防災受信盤
換気設備
受配電設備
受信制御機
光成端箱
通報信号
光回線
福岡県
光端局
佐賀県
道路情報板HL7
気象観測装置
ITVカメラ
非常警報表示板
非常警報制御装置TMC1
信号灯（LED式）
非常電話
同軸ケーブル
同軸ケーブル
消防設備
換気端末設備等
照明設備等
信号灯（LED式）
非常警報制御装置TMC2V
非常警報表示板
道路情報板HL7
気象観測装置
気象信号
：新設設備
：更新設備
：既設設備
：別途設備
佐賀県側
福岡県側
HL7
トンネル警報板（気象表示付）
気象観測装置
三瀬トンネル
気象観測装置
気象センサー
料金所
料金事務所
電気室
↓旧道
トンネル警報板（気象表示付）
HL7
↓旧道
：トンネル警報板
：道路情報板
：気象センサー
：気象観測装置
工事名
図面名
システム系統図（運用監視）
縮尺
作成年月日
平成 年 月 日
佐賀県道路公社

# 三瀬トンネル有料道路システム系統図

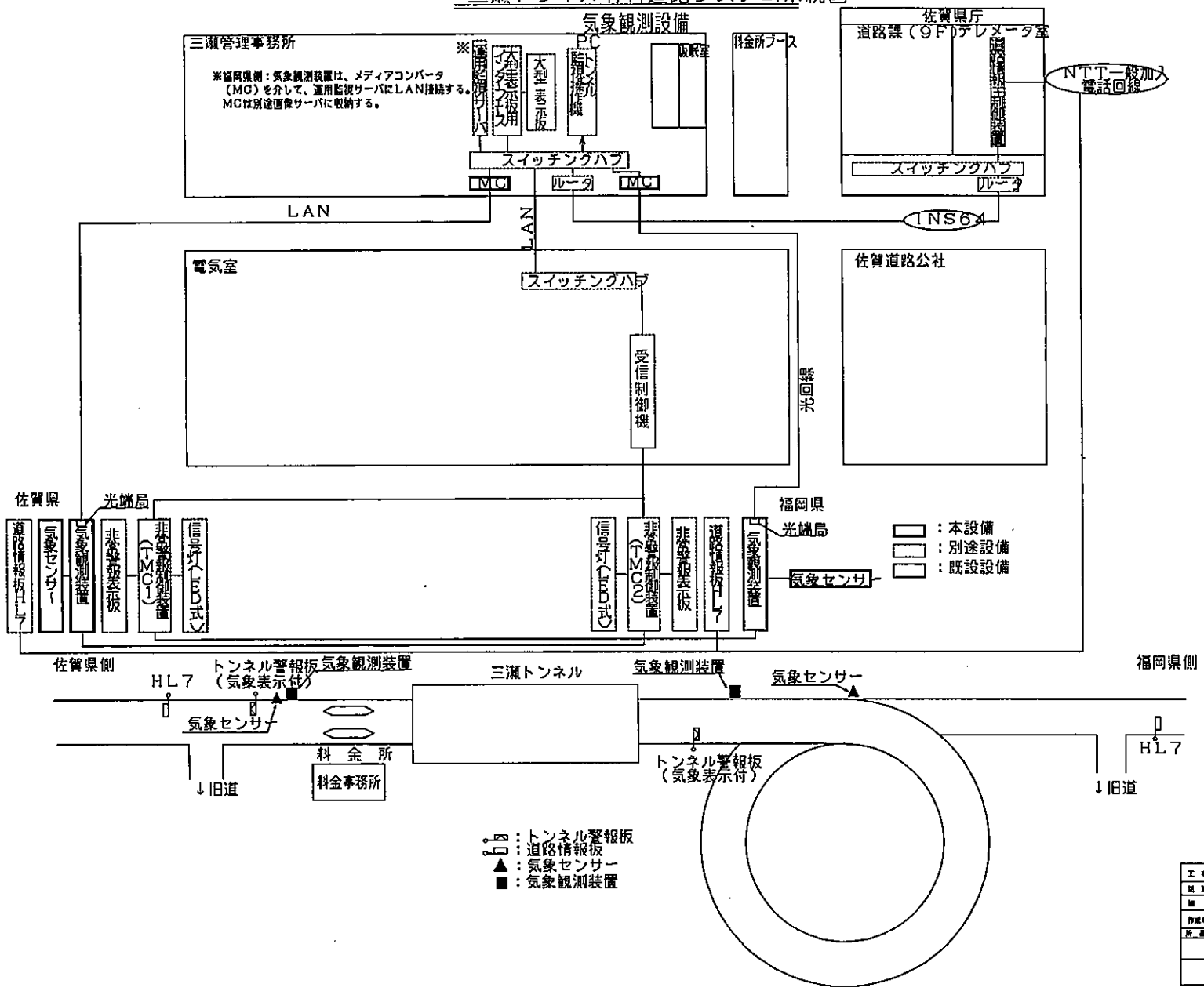

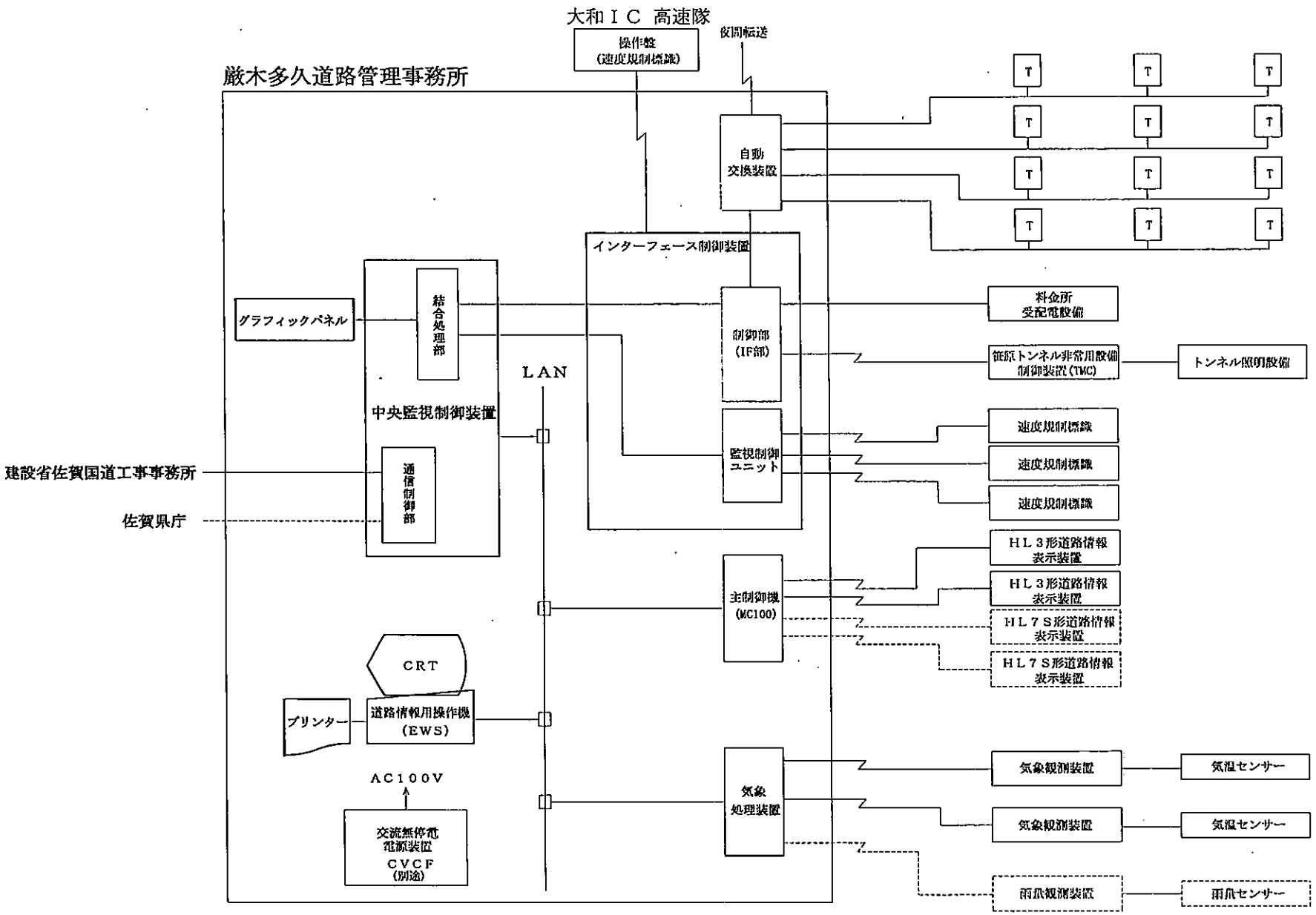


厳木多久有料道路・総合システム系統図

# 機器配置図　縮尺　1：1000

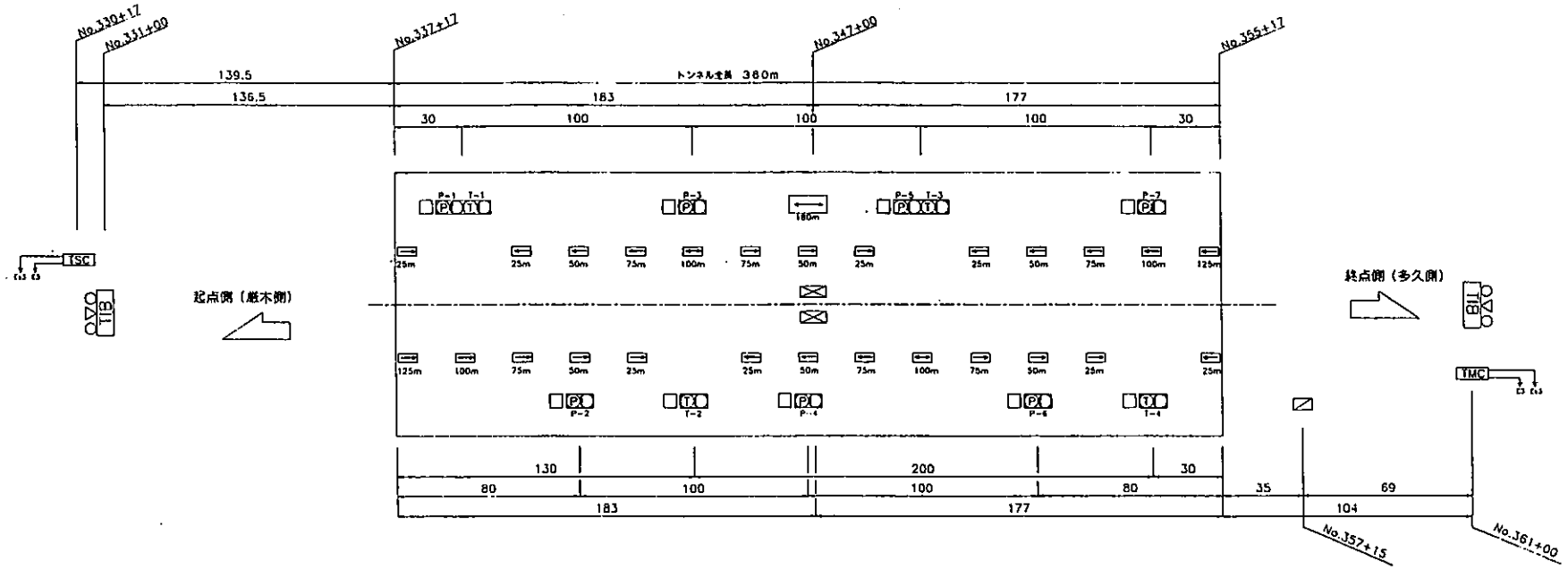


| 記号 | 名称 | 摘要 | 数量 |
|---|---|---|---|
| | 照明盤 | 別途（照明工事） | |
| TMC | 主制御装置 | | 1基 |
| TSC | 副制御装置 | | 1基 |
| TIB | 警報表示板 | 発光式 | 2基 |
| P | 押ボタン式通報装置 | 1形 | 7台 |
| | 通報装置説明板 | | 7台 |
| T | 非常電話機 | 親機はNTT設置 | (4台) |
| | 行政非常内板 | 内照式 | 2台 |
| | 出口誘導表示板 | 反射式 | 1枚 |

| 記号 | 名称 | 摘要 | 数量 |
|---|---|---|---|
| | 非常電話案内板 | 右矢印　25m　4枚<br>左矢印　25m　4枚 | 26枚 |
| | | 右矢印　50m　2枚<br>左矢印　50m　4枚 | |
| | | 右矢印　75m　2枚<br>左矢印　75m　4枚 | |
| | | 左矢印　100m1枚<br>右矢印　100m1枚<br>右矢印　100m2枚 | |
| | | 左矢印　125m1枚<br>右矢印　125m1枚 | |

| | |
|---|---|
| 平成　7　年度　厳木多久道路建設工事 | |
| 工事名 | 桜岳トンネル(防災設備) |
| 路線名 | 一般国道203号 |
| 所轄道路名 | 厳木多久道路 |
| 図面名称 | 機器配置図 |
| 図面番号 | 12　枚内　3　号 |
| 図番 | 縮尺　1：1000 |
| 佐賀県道路公社 | |

# 佐賀県道路公社 厳木多久有料道路 気象観測システム系統図

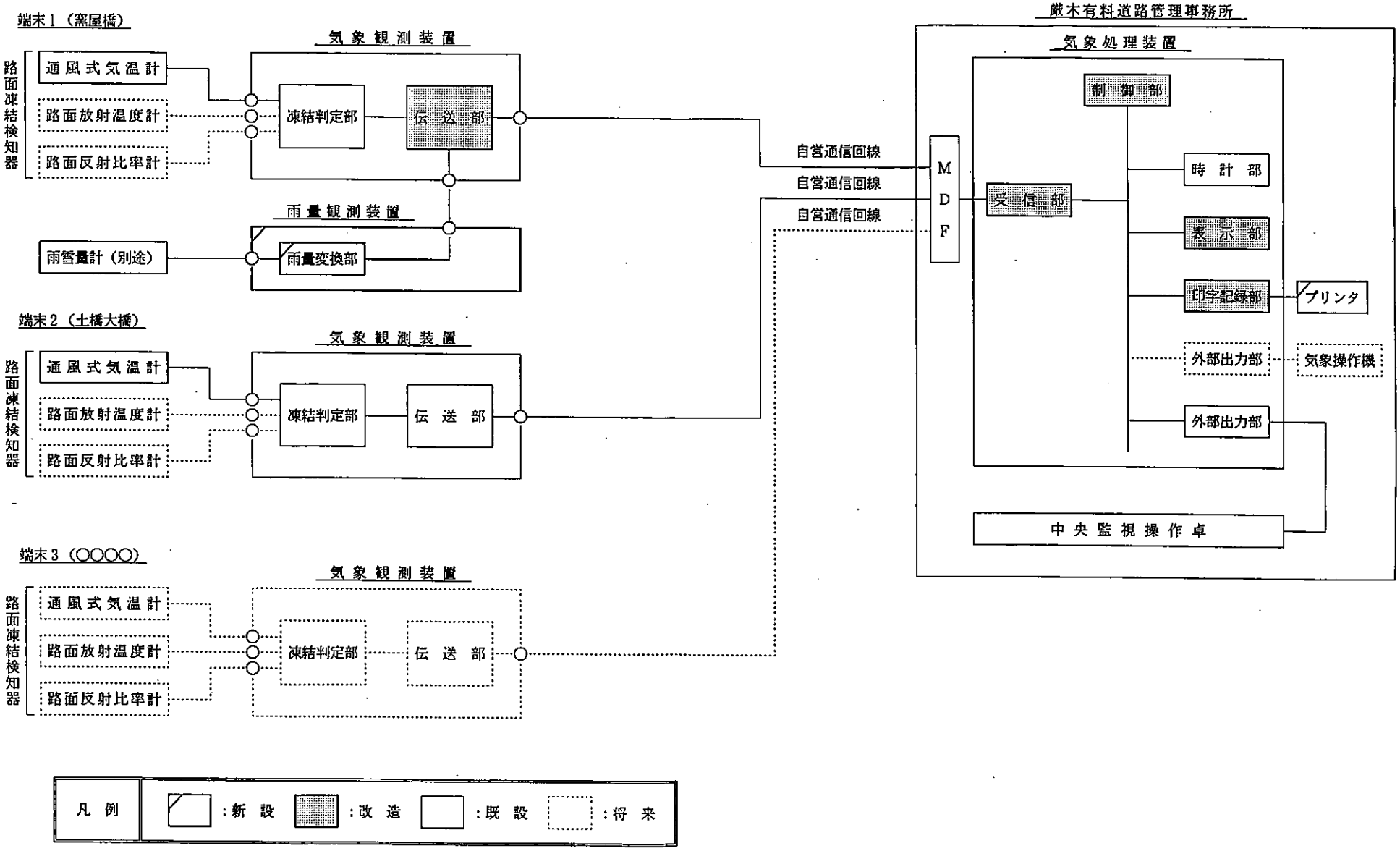


佐賀道路公社No.2－19－05

| 記号 | 品名 | 規格 | 数量 | 製造会社 | 記事 |
|---|---|---|---|---|---|

# 浪瀬ＩＣ～多久原ＩＣ間 可変式速度規制標識設備 システム系統図

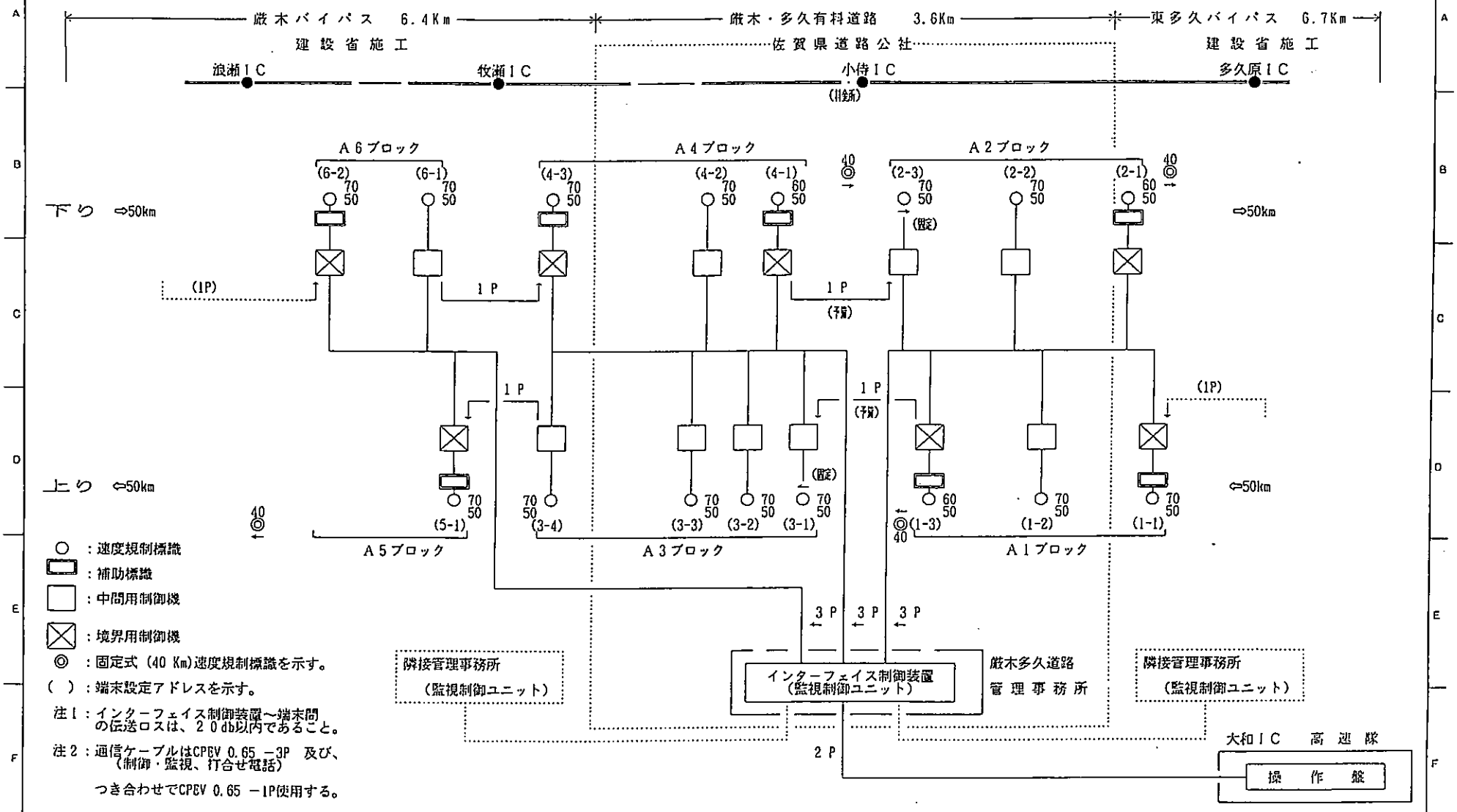


| 承認 | 調査 | 調査 | 設計 | 製図 | 写図 | 元図番号 |
|---|---|---|---|---|---|---|
| アイザワ | | | アイザワ | | | |

可変式速度規制標識
システム系統図

小糸工業株式会社

137-12- 0D 5152

960520

31

# 非常用設備システム系統図

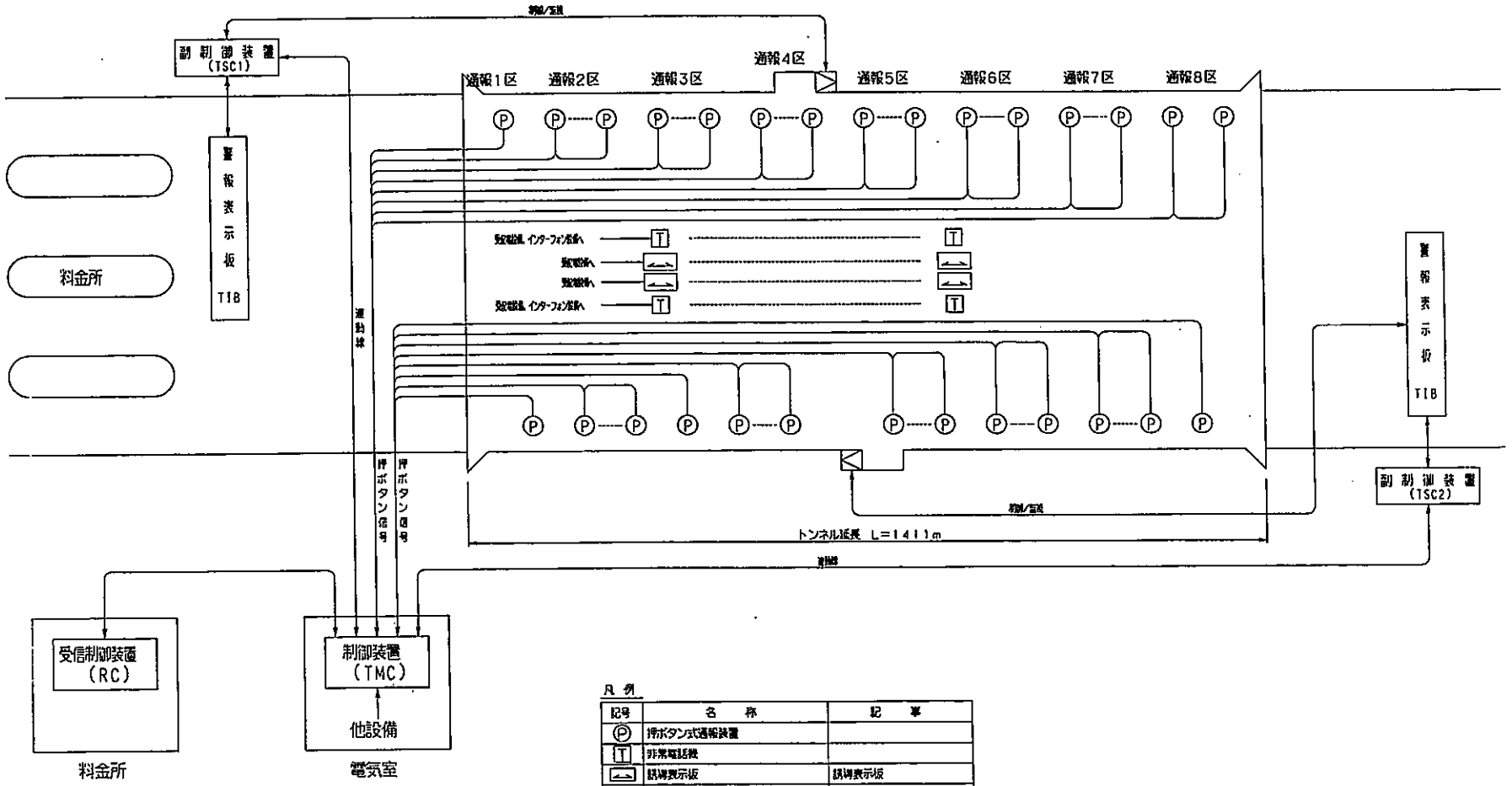


凡例

| 記号 | 名称 | 記事 |
|---|---|---|
| Ⓟ | 押ボタン式通報装置 | |
| T | 非常電話機 | |
| | 誘導表示板 | 誘導表示板 |
| TMC | 制御装置 | 屋内型 |
| TSC | 副制御装置 | 屋外型 |
| TIB | 警報表示板 | 2台（気象表示機能付） |
| | トンネル内警報表示板 | LED式2台 |
| —— | 自営通信回線 | |
| —— | 通信線，電源線，他 | |

| | | | | | |
|---|---|---|---|---|---|
| 工事名 | | | | 工事 | |
| 図面名 | 非常用設備システム系統図 | | | | |
| 縮尺 | ＊＊＊ | 図面番号 | 3 N C 2 N E 2 | | |
| 作成年月日 | 平成 年 月 日 | | | | |
| 所長 | 次長 | 計長 | 係長 | 担当 | 技師 |
| | | | | | |
| 住電情報システム | | | | | |

# 非常電話システム系統図

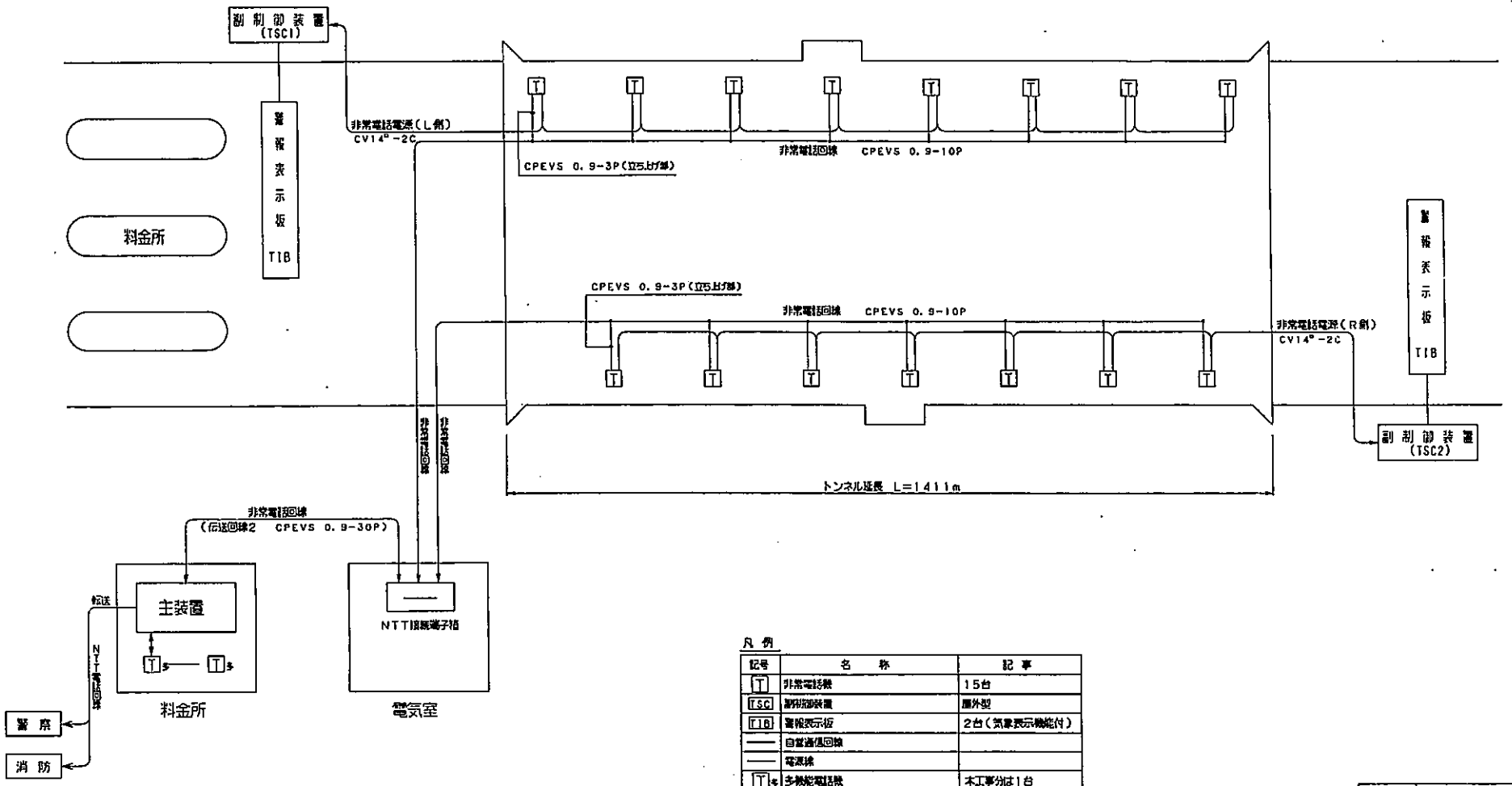


凡例

| 記号 | 名称 | 記事 |
|---|---|---|
| T | 非常電話機 | 15台 |
| TSC | 副制御装置 | 屋外型 |
| TIB | 警報表示板 | 2台(気象表示機能付) |
| —— | 自営通信回線 | |
| —— | 電源線 | |
| T s | 多機能電話機 | 本工事分は1台 |
| 主装置 | 電話主装置 | 1台 |

| | | | | | | |
|---|---|---|---|---|---|---|
| 工事名 | | | | | | |
| 図面名 | | | | | | |
| 縮尺 | | | | | | |
| 作成年月日 | | | | | | |
| 所長 | 次長 | 課長 | 係長 | 担当 | 設計 | |
| | | | | | | |

# 防災機器割付図

S=1：2500

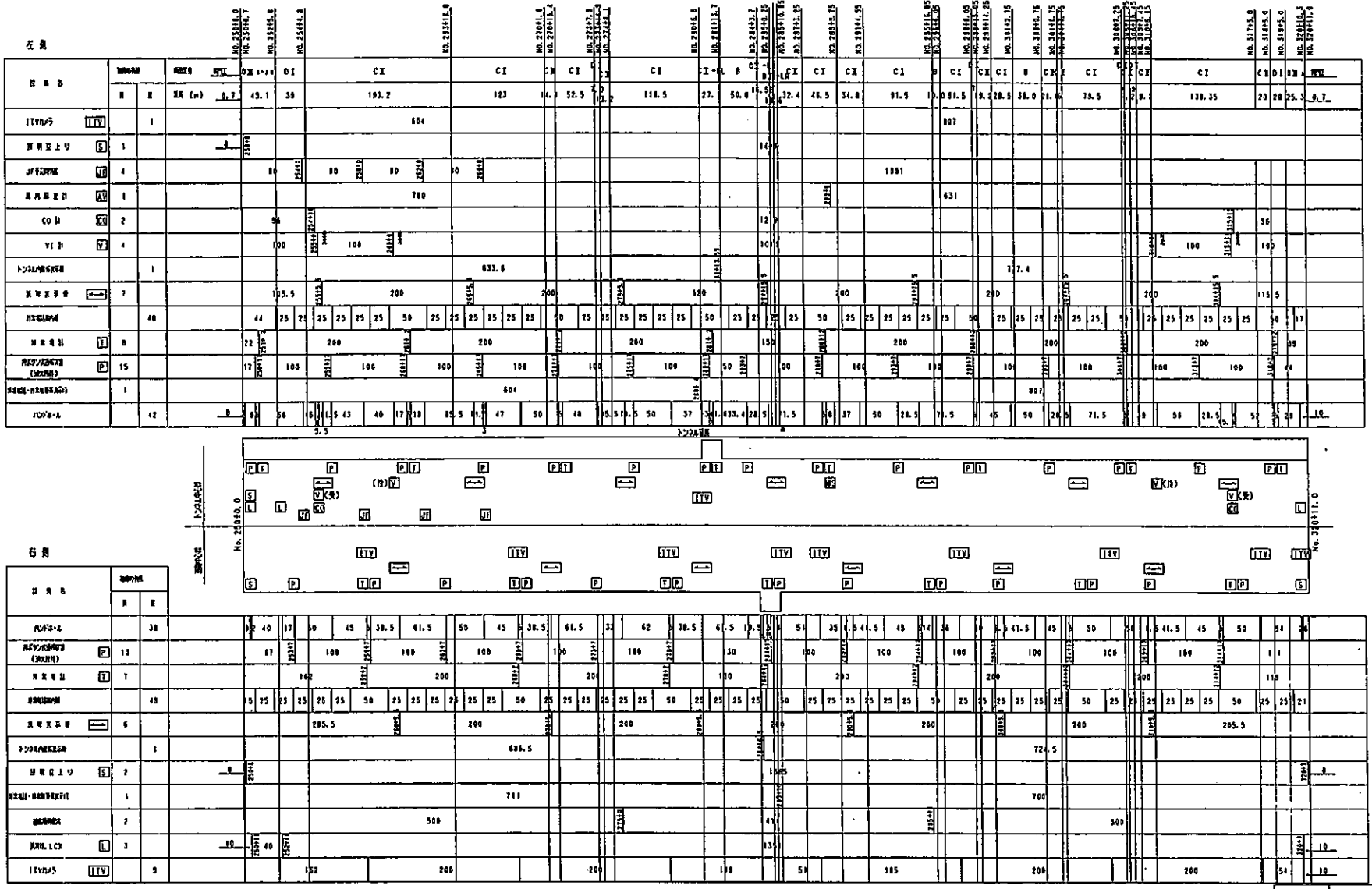


注1）配管は別途工事とし、トンネル防災設備の配線は本工事とする
注2）本図の機器・ハンドホールは別途工事とする

# 東脊振有料道路システム系統図

## 気象観測設備

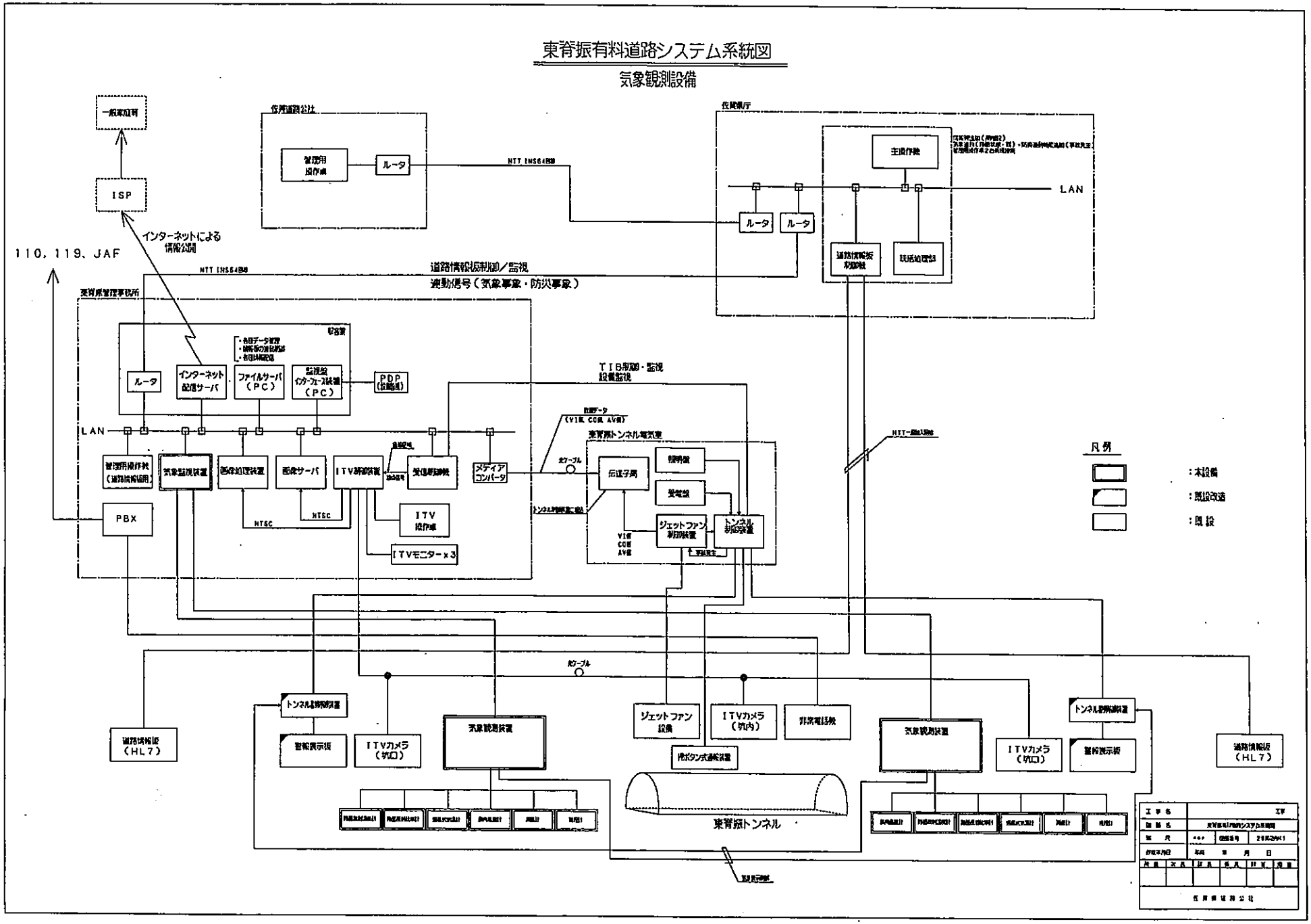

# 気象観測設備システム系統図

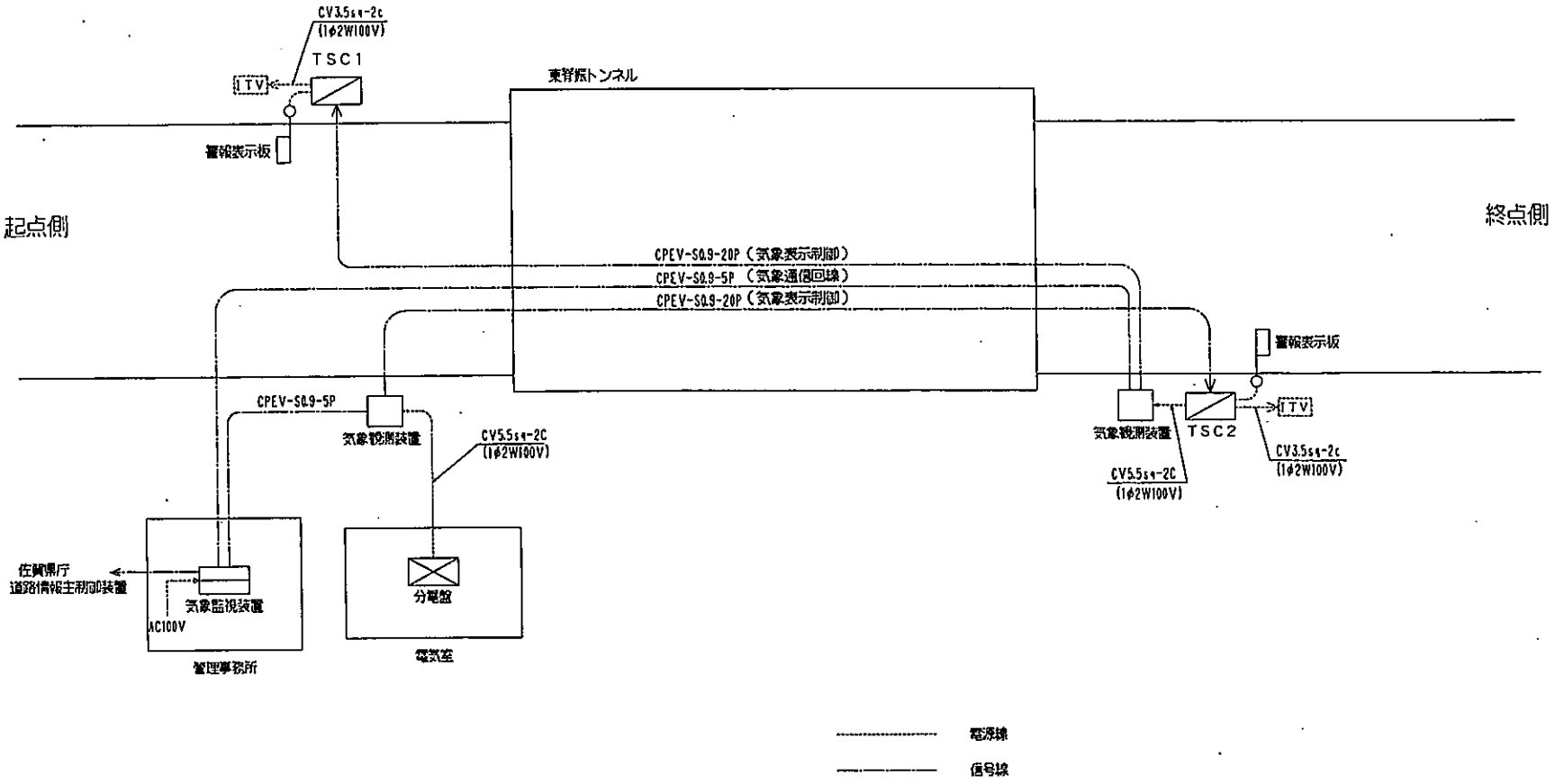


## 設備容量

TSC1：1900VA(1φ2W460V)
TSC2：1900VA(1φ2W460V)
気象観測装置：600VA(1φ2W100V)
カメラ設備起点側：500VA(1φ2W100V)
カメラ設備終点側：500VA(1φ2W100V)

| | | | | | | |
|---|---|---|---|---|---|---|
| 工事名 | | | | | 工事 | |
| 図面名 | | | | | | |
| 縮尺 | | | | | | |
| 作成年月日 | | | | | 平成　年　月　日 | |
| 所長 | 次長 | 計画 | 係長 | 担当 | 検査 | 確認 |
| | | | | | | |

# 機器間配線系統図

## 気象観測設備

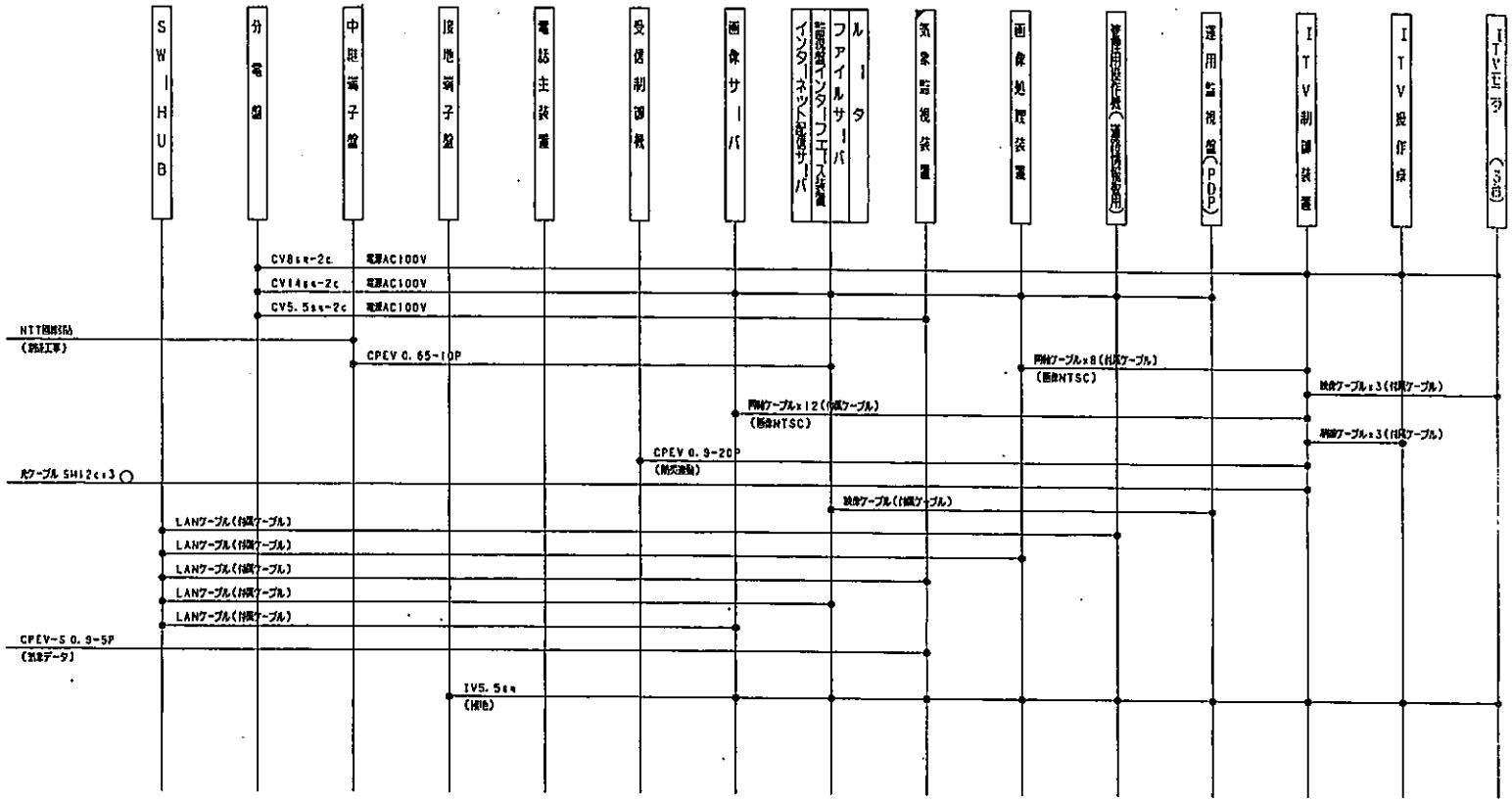


凡例

：本設備

：別途設備

| | | | | | |
|---|---|---|---|---|---|
| 工事名 | | | 工事 | | |
| 図面名 | 機器間配線系統図 | | | | |
| 縮尺 | ---- | 図面番号 | 2-E2-M-16 | | |
| 作成年月日 | 平成　年　月　日 | | | | |
| 承認 | 決裁 | 作成 | 承認 | 決裁 | 作成 |
| | | | | | |

[illegible]