佐賀県　震度情報ネットワークシステム構成図【工事後】

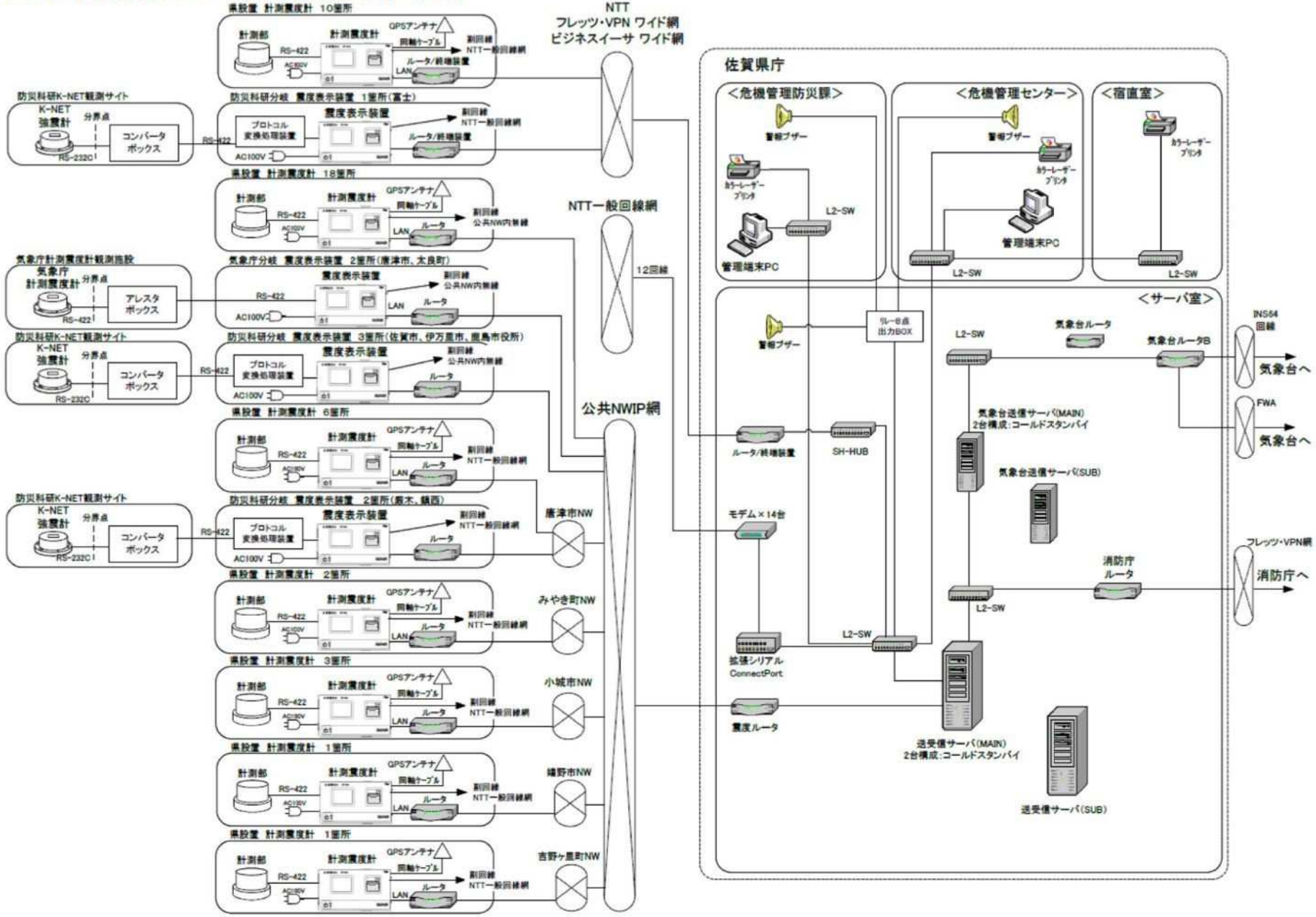

完　成　図

佐賀県 危機管理防災課	工　事　名	観測点コード	観測点名称	図面名称	図面番号
	04危防工第1号 佐賀県震度情報機器等更新工事	－	－	システム構成図【更新後】	0-3